Discovery™ World Furniture

Bookshelf parts

Parts List
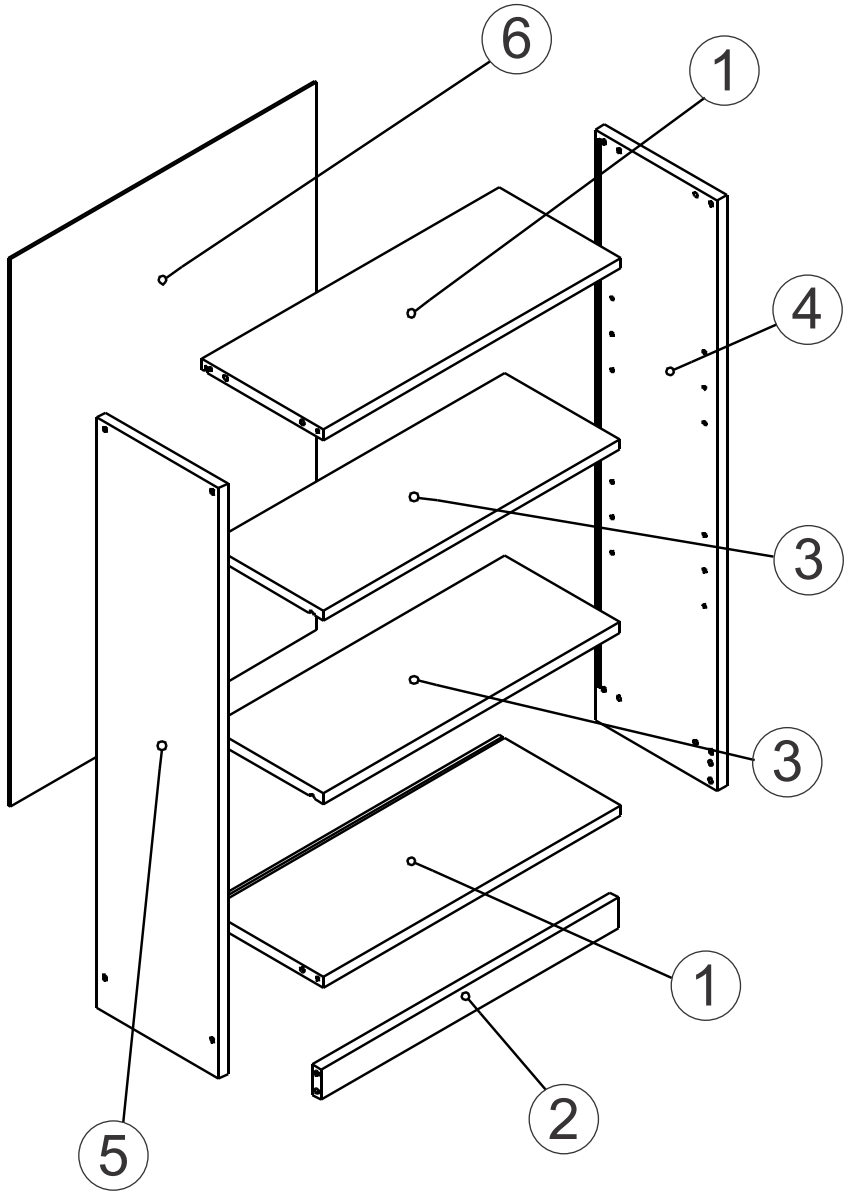
P(SKU)-B1-P01
P(SKU)-B1-P02
P(SKU)-B1-P03
P(SKU)-B1-P04
P(SKU)-B1-P05
P(SKU)-B1-P06